Instrukcje użytkowania

HOME DELUXE
WIR MACHEN DEIN ZUHAUSE

Biurko z regulacją wysokości ELMO

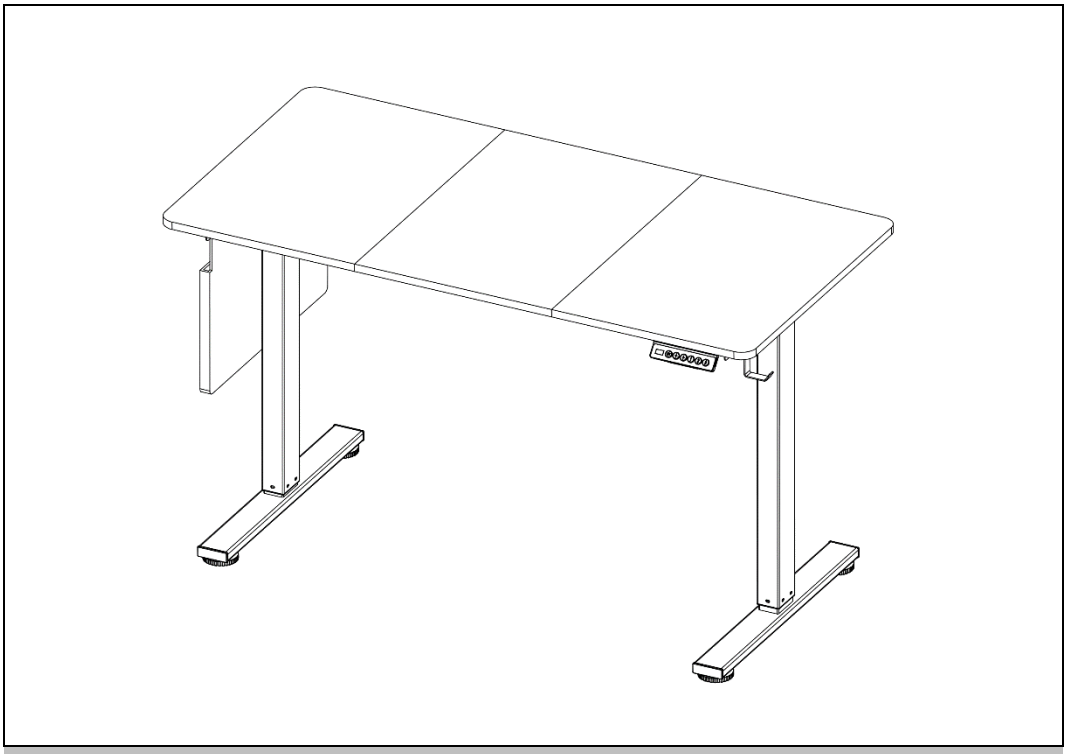

Oryginalna instrukcja obsługi

Zaprojektowany w Niemczech

WAŻNE:
ZACHOWAĆ DO WYKORZYSTANIA W PRZYSZŁOŚCI.
PRZECZYTAJ UWAŻNIE!

Spis treści

1. Informacje ogólne ... 3
1.1. Przegląd produktów ... 3
1.2. Uwagi ogólne ... 3
1.3. Gwarancja ... 3
2. Informacje dotyczące instrukcji obsługi ... 4
2.1. Dostępność instrukcji obsługi ... 4
2.2. Grupy docelowe instrukcji użytkowania ... 4
2.3. Informacje na temat tłumaczenia ... 4
2.4. Wyjaśnienie symboli ... 4
2.5. Ogólne informacje dotyczące instrukcji obsługi ... 5
2.6. Przeznaczenie ... 5
2.7. Ogólne instrukcje bezpieczeństwa ... 5
3. Cechy produktu ... 7
3.1. Dane techniczne ... 7
4. Zakres dostawy ... 9
5. Montaż i obsługa ... 12
5.1. Instrukcje bezpieczeństwa ... 12
5.2. Struktura produktu ... 12
6. Zastosowanie ... 24
6.1. Instrukcje bezpieczeństwa ... 24
6.2. Pierwsze uruchomienie ... 24
6.3. Działanie ... 24
6.4. Miejsce przechowywania ... 26
7. Rozwiązywanie problemów ... 26
8. Konserwacja i pielęgnacja ... 30

8.1. Instrukcje bezpieczeństwa 30
9. Demontaż 30
9.1. Instrukcje bezpieczeństwa 30
10. Usuwanie odpadów 30
11. Sprzęt elektryczny i elektroniczny - Informacje dla gospodarstw domowych 31

Drogi kliencie,

Dziękujemy za wybranie produktu firmy **Home Deluxe GmbH**. Życzymy przyjemnego użytkowania nowego biurka ELMO z regulacją wysokości.

Instrukcja obsługi stanowi pomoc w instalacji, uruchomieniu, obsłudze i konserwacji produktu. Instrukcję obsługi i instrukcje bezpieczeństwa należy przeczytać uważnie i w całości. Należy przestrzegać tych instrukcji, aby uniknąć zagrożeń.

1. Informacje ogólne

1.1. Przegląd produktów

Model	ID przedmiotu:	Identyfikator wariantu:
Biurko z regulacją wysokości ELMO	25862	61780

1.2. Uwagi ogólne

Aby spełnić nasze roszczenia, stale poprawiamy jakość, upraszczamy instalację i obsługę oraz dostosowujemy produkty do wymagań klientów. W związku z tymi zmianami aktualną wersję instrukcji obsługi można znaleźć na naszej stronie internetowej.

Termin "produkt" jest używany w instrukcji obsługi "biurka z regulacją wysokości ELMO".

1.3. Gwarancja

Ustawowa odpowiedzialność za wady i prawa gwarancyjne obowiązują od daty zakupu.
Home Deluxe GmbH nie ponosi odpowiedzialności za szkody spowodowane nieprzestrzeganiem instrukcji obsługi. Reklamacje wynikające z niewłaściwej instalacji lub użytkowania nie są objęte gwarancją. W przypadku wad produktu prosimy o pisemny kontakt z naszym działem obsługi klienta za pomocą formularza kontaktowego na naszej stronie internetowej, podając nazwę produktu, numer seryjny i zdjęcie tabliczki znamionowej:

Home Deluxe GmbH
Schanzeweg 2
32312 Lübbecke
Niemcy
Tel: +49 (0)5743 6181-0
www.home-deluxe-gmbh.de

W przypadku dalszych pytań prosimy o kontakt z naszym działem obsługi klienta za pośrednictwem formularza kontaktowego.

2. Informacje dotyczące instrukcji obsługi

2.1. Dostępność instrukcji obsługi

Instrukcja obsługi jest częścią produktu i powinna być przechowywana w całości i w bezpośrednim sąsiedztwie produktu.

2.2. Grupy docelowe instrukcji użytkowania

Instrukcje użytkowania muszą być przeczytane i przestrzegane przez każdą osobę zaangażowaną w jedną z poniższych czynności lub zastosowań:

- Rozpakowywanie
- Montaż / instalacja
- Uruchomienie / obsługa
- Konserwacja / kontrola / pielęgnacja
- Rozwiązywanie problemów / naprawa
- Usuwanie odpadów

2.3. Informacje na temat tłumaczenia

Oryginalna instrukcja obsługi została napisana w języku niemieckim. Każdy inny dostępny język jest tłumaczeniem wersji niemieckiej.

2.4. Wyjaśnienie symboli

Symbol	Wyjaśnienie symboli
	**OSTRZEŻENIE** Symbol wskazuje na możliwe zagrożenia, które mogą prowadzić do śmierci lub poważnych obrażeń. Przed wykonaniem odpowiedniego kroku instalacji lub zastosowania należy zapoznać się z odpowiednią uwagą.
	**INFO** Symbol zawiera ważne informacje i wskazuje uszkodzenia materiału. Należy ich przestrzegać przed wykonaniem odpowiedniego kroku instalacji lub zastosowania, aby zrozumieć problemy i uniknąć uszkodzeń.
	**Oznakowanie CE** Symbol deklaruje zgodność produktu z obowiązującymi wymogami Wspólnoty Europejskiej. Aktualna deklaracja zgodności jest dostępna na żądanie w Home Deluxe GmbH.
	**Tylko do użytku wewnątrz pomieszczeń** Symbol wskazuje, że produkt może być używany wyłącznie w pomieszczeniach.
	**Przeczytaj instrukcję obsługi** Symbol oznacza, że przed montażem/instalacją i/lub uruchomieniem urządzenia należy uważnie przeczytać instrukcję obsługi.
	**Utylizacja urządzeń elektrycznych i elektronicznych** Urządzeń elektrycznych i elektronicznych nie wolno wyrzucać razem z odpadami domowymi!

Symbol	Wyjaśnienie symboli
	**Ostrzeżenie przed napięciem elektrycznym** Symbol ten oznacza, że nie wolno wchodzić w kontakt z napięciem elektrycznym.
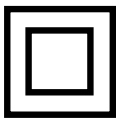	**Klasa ochrony II** Symbol wskazuje, że urządzenie ma wzmocnioną lub podwójną izolację do poziomu znamionowego napięcia izolacji między częściami aktywnymi i dotykowymi. Zazwyczaj nie mają one połączenia z przewodem ochronnym.
	**Prąd przemienny** Symbol wskazuje, że produkt jest zasilany prądem zmiennym.
	**Wyciągnij wtyczkę sieciową** Symbol ten oznacza, że przed przystąpieniem do konserwacji urządzeń elektrycznych należy odłączyć wtyczkę zasilania.

2.5. Ogólne informacje dotyczące instrukcji obsługi

Niniejsza instrukcja obsługi dotyczy biurka ELMO z regulacją wysokości. Zawiera ona ważne informacje dotyczące montażu, obsługi, konserwacji i czyszczenia. Przed użyciem produktu należy dokładnie zapoznać się z instrukcją obsługi, w szczególności z instrukcjami dotyczącymi bezpieczeństwa; instrukcję obsługi należy przechowywać w bezpiecznym miejscu. Produkt należy użytkować wyłącznie w sposób opisany w niniejszej instrukcji obsługi, aby zapobiec przypadkowym obrażeniom lub uszkodzeniom. W przypadku przekazania produktu osobom trzecim należy również przekazać niniejszą instrukcję obsługi.

2.6. Przeznaczenie

Produkt jest wysokiej jakości, trwały i przeznaczony lub odpowiedni wyłącznie do użytku prywatnego w rozsądnym i zwyczajowym zakresie. Ponadto nasz produkt **nie jest** przeznaczony do użytku komercyjnego. Użytkowanie komercyjne jest dozwolone wyłącznie za pisemną zgodą Home Deluxe GmbH.
Produkt jest przeznaczony jako biurko do wnętrza budynku.
Produktu należy używać wyłącznie w sposób opisany w niniejszej instrukcji obsługi. Każde inne użycie jest uważane za nieprawidłowe i może skutkować uszkodzeniem mienia lub obrażeniami ciała. Producent nie ponosi odpowiedzialności za szkody spowodowane niewłaściwym lub nieprawidłowym użytkowaniem.

2.7. Ogólne instrukcje bezpieczeństwa

Ogólne ostrzeżenia o zagrożeniach



- Nieprawidłowa obsługa może prowadzić do poważnych obrażeń ciała i szkód materialnych. Z tego powodu prace związane z instalacją, uruchomieniem, usuwaniem usterek i konserwacją mogą być wykonywane wyłącznie przez wykwalifikowane osoby.
- Produkt może być używany przez dzieci w wieku od 8 lat i starsze oraz osoby o ograniczonych zdolnościach fizycznych, sensorycznych lub umysłowych lub nieposiadające doświadczenia i wiedzy, jeśli są one nadzorowane lub zostały poinstruowane w zakresie korzystania z urządzenia w bezpieczny sposób i rozumieją związane z tym zagrożenia.
- Produkt należy instalować **tylko** wtedy, gdy zakres dostawy jest kompletny i w idealnym stanie.
- Należy upewnić się, że wszystkie części są nieuszkodzone i prawidłowo zamontowane. Nieprawidłowy montaż grozi obrażeniami. Uszkodzone części mogą mieć wpływ na bezpieczeństwo i działanie.
- Nie należy wprowadzać żadnych zmian w produkcie.
- Sprawdzaj mocowanie w regularnych odstępach czasu.

Niebezpieczeństwo dla dzieci



- Dzieci należy trzymać z dala od materiałów opakowaniowych. Istnieje ryzyko uduszenia!
- Podczas montażu produktu należy trzymać dzieci z dala od miejsca montażu. Zakres dostawy zawiera małe części, które mogą zostać połknięte lub spowodować poważne obrażenia.
- **Ryzyko przewrócenia!** Produkt nie jest zabawką dla dzieci, ścianką wspinaczkową ani sprzętem sportowym. Produkt może się przewrócić, jeśli zostanie obciążony z jednej strony, co może spowodować śmierć.
- Dzieci mogą zranić się podczas zabawy produktem lub podciągania się na nim.
- Wyjaśnij dzieciom, jak prawidłowo obchodzić się z produktem.
- Upewnij się, że małe dzieci nie wkładają małych części do ust.

Ryzyko obrażeń

Niewłaściwe obchodzenie się z produktem może prowadzić do obrażeń.



- Przed każdym użyciem należy sprawdzić produkt pod kątem widocznych uszkodzeń.
- Nie należy wprowadzać żadnych zmian konstrukcyjnych w produkcie. Wszelkie modyfikacje muszą być autoryzowane na piśmie przez producenta i przeprowadzane zgodnie z instrukcjami.
- Jeśli produkt jest uszkodzony, nie wolno go używać. Uszkodzone części należy naprawić lub wymienić na oryginalne części zamienne.
- Należy upewnić się, że produkt jest zainstalowany na stałe i bezpiecznie, aby uniknąć obrażeń.
- **Zagrożenie życia spowodowane napięciem elektrycznym**: Dotknięcie części znajdujących się pod napięciem stanowi bezpośrednie zagrożenie dla życia. Uszkodzenie izolacji lub poszczególnych komponentów może zagrażać życiu. -> W przypadku uszkodzenia izolacji należy natychmiast wyłączyć zasilanie i zlecić naprawę.
- **Zagrożenie życia spowodowane napięciem elektrycznym**: W przypadku uszkodzenia przewodu zasilającego należy wyłączyć produkt z eksploatacji do czasu wymiany przewodu zasilającego.

Ryzyko uszkodzenia



- Niewłaściwe obchodzenie się z produktem może prowadzić do jego uszkodzenia.
- Nie należy otwierać opakowania ostrymi przedmiotami (np. nożami, nożyczkami itp.), ponieważ może to spowodować uszkodzenie produktu. Zachować ostrożność podczas otwierania.
- Nie używać produktu w pobliżu kapiącej lub pryskającej wody, źródeł ciepła lub otwartego ognia.

3. Cechy produktu

3.1. Dane techniczne

ELMO 120 x 60 x 2,5 cm	
Dane tabeli:	
Wymiary blatu (szer. x gł. x wys.)	120 x 60 x 2,5 cm
Materiał	Płyta wiórowa
Kolor	Biały, drewno
Waga	9,5 kg

Dane ramki:	
Wymiary (szer. x gł. x wys.)	106 x 55 x 68,3 cm
Szerokość	110-150 cm (regulowany)
Zakres regulacji wysokości	7 - 11,5 cm
prędkość	20 mm/s
Poziom hałasu	48 dB
Napięcie wejściowe	110-240 V AC
Moc znamionowa	58 W
Maksymalna moc	150 W
Zużycie w trybie gotowości	< 0,3 W
Materiał	Stal węglowa
Materiał nachylona stopa	Metal
Kolor	Biały
Nośność	Do 60 kg
Waga	14 kg

ELMO 160 x 80 x 1,8 cm	
Dane tabeli:	
Wymiary blatu (szer. x gł. x wys.)	160 x 80 x 1,8 cm
Materiał	Płyta wiórowa
Kolor	Biały, drewno
Waga	14 kg

Dane ramki:	
Wymiary (szer. x gł. x wys.)	106/150 x 70 x 75/125 cm
Szerokość	120/170 cm (regulowany)
Zakres regulacji wysokości	7-11,5 cm
prędkość	20 mm/s
Poziom hałasu	48 dB
Napięcie wejściowe	110-240V
Moc znamionowa	58 W
Maksymalna moc	150 W
Zużycie w trybie gotowości	< 0,3 W
Materiał	Stal węglowa
Materiał nachylona stopa	Metal
Kolor	Biały
Nośność	do 80 kg
Waga	21 kg

4. Zakres dostawy

W momencie dostawy należy sprawdzić opakowanie pod kątem uszkodzeń zewnętrznych. Ponadto, natychmiast po rozpakowaniu należy sprawdzić, czy zakres dostawy jest kompletny oraz czy produkt i wszystkie jego komponenty są w idealnym stanie. Produkt należy montować wyłącznie wtedy, gdy zakres dostawy jest kompletny i nieuszkodzony.

Komponenty/części 120 cm

Nie.	Opis	Ilość	Zdjęcia
1	Wspornik boczny	2	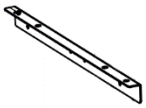
2	Lewa noga stołu	1	
3	Stopa	2	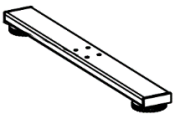
4	Środkowa rozpórka	1	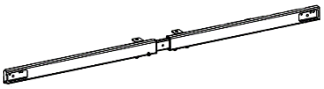
5	Wał napędowy	1	
6	Prawa noga stołu	1	
7	Zestaw śrub	1	
8	Jednostka sterująca	1	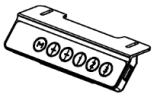
9	Silnik	1	
10	Kabel sieciowy	1	
11	Hak	1	

Nie.	Opis	Ilość	Zdjęcia
12	Wspornik	1	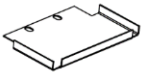
13	Złącze	6	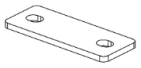
14	Torba	1	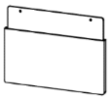
15	Drewniane złącze	10	
16	Blat stołu	1	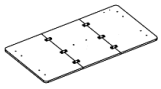

Komponenty/części 160 cm

Nie.	Opis	Ilość	Zdjęcia
1	Wspornik boczny	2	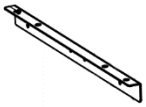
2	Lewa noga stołu	1	
3	Stopa	2	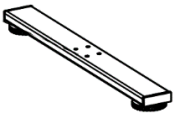
4	Środkowa rozpórka	1	
5	Wał napędowy	1	
6	Prawa noga stołu	1	
7	Zestaw śrub	1	

Nie.	Opis	Ilość	Zdjęcia
8	Jednostka sterująca	1	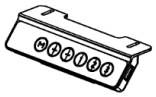
9	Silnik	1	
10	Kabel sieciowy	1	
11	Hak	1	
12	Wspornik	1	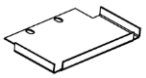
13	Złącze	8	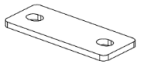
14	Torba	1	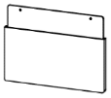
15	Drewniane złącze	10	
16	Blat stołu	1	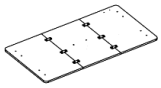

Komponenty/części Wspornik PC (dołączony tylko do wariantów ze wspornikiem PC)

Nie.	Opis	Ilość	Zdjęcia
A	Złącze kątowe	1	
B	Rozszerzenie	1	
C	Wspornik boczny	1	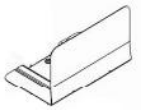
D	Uchwyt PC	1	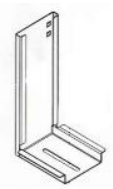

Nie.	Opis	Ilość	Zdjęcia
E	Okładka	1	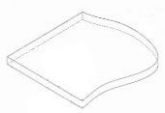
F	Śruba długa	4	
G	Krótka śruba	4	
H	Matka	1	
I	U-disc	1	
J	Śruba z łbem sześciokątnym	1	
K	Zakrętka	4	
L	Okładka	4	

5. Montaż i obsługa

5.1. Instrukcje bezpieczeństwa

Należy zapoznać się ze wszystkimi informacjami dotyczącymi zdrowia i bezpieczeństwa.

Ryzyko obrażeń

Nieprawidłowa obsługa podczas instalacji może prowadzić do obrażeń



- Należy upewnić się, że paczka jest otwierana od góry. Zachowaj ostrożność podczas otwierania paczki, ponieważ w środku znajdują się delikatne części.
- Produkt należy umieszczać wyłącznie na bezpiecznej, równej i twardej powierzchni.
- Użyj dostarczonego materiału montażowego.
- Błędy montażowe lub uszkodzenia spowodowane montażem nie są objęte gwarancją.
- Do montażu produktu wymagane są dwie osoby.
- Podczas montażu należy nosić odzież ochronną, taką jak obuwie ochronne i rękawice ochronne.
- **Chcielibyśmy podkreślić, że Home Deluxe GmbH nie ponosi żadnych kosztów instalacji lub usług ręcznych - takich jak koszty elektryka lub porównywalne koszty specjalistyczne.**

5.2. Struktura produktu

Produkt jest dostarczany w stanie rozmontowanym i można go zmontować przy niewielkim wysiłku. Należy dokładnie przestrzegać instrukcji montażu. Nieprzestrzeganie instrukcji nie gwarantuje prawidłowego bezpieczeństwa produktu.



- Należy uważnie przeczytać poniższe instrukcje.

Stopnie montażowe 120 cm

Ilustracja	Opis
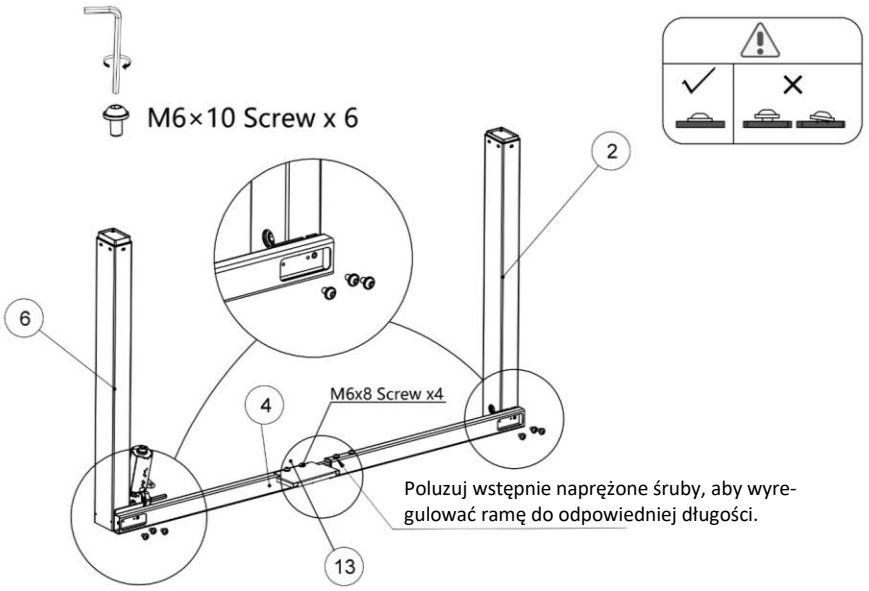	**Krok 1**
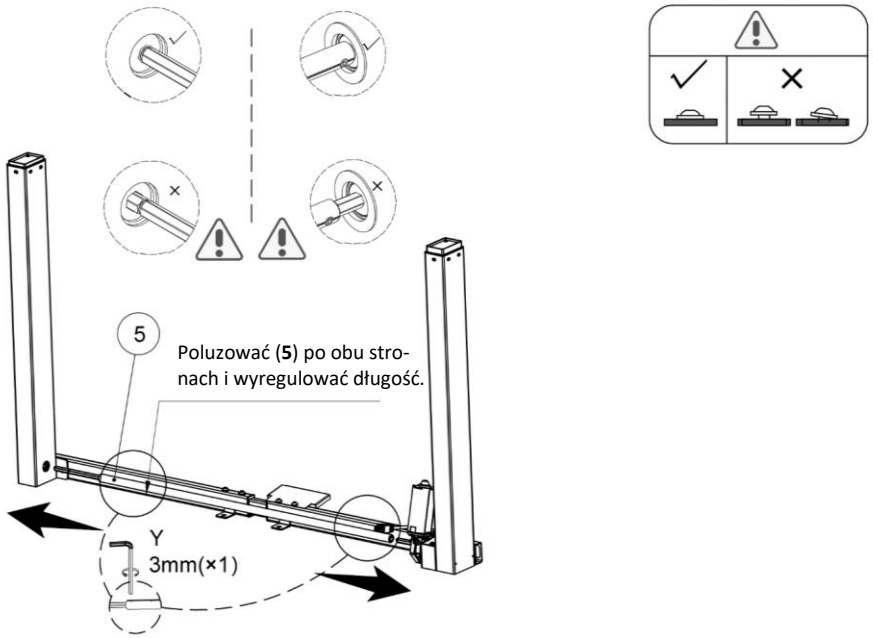	**Krok 2**

Ilustracja	Opis
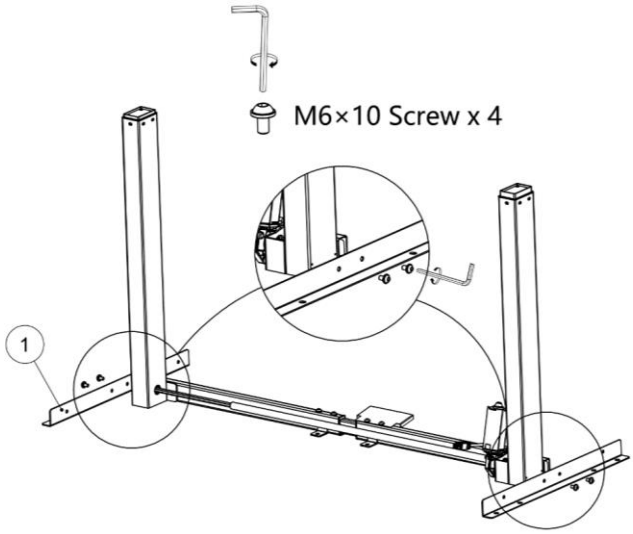 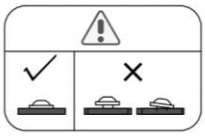	**Krok 3**
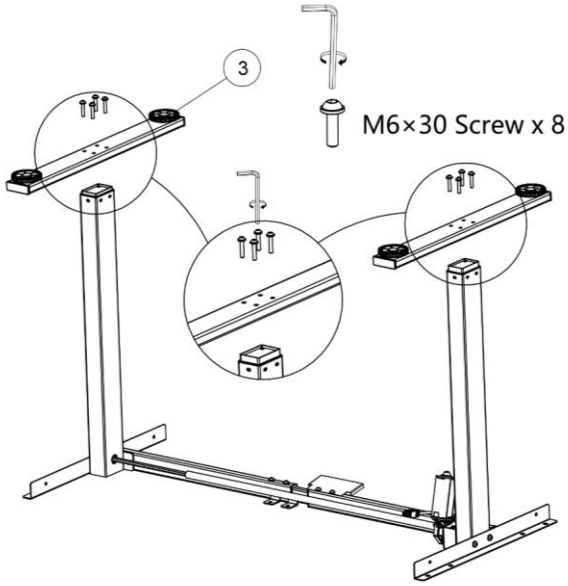 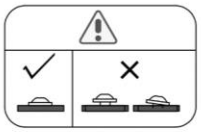	**Krok 4**

Ilustracja	Opis
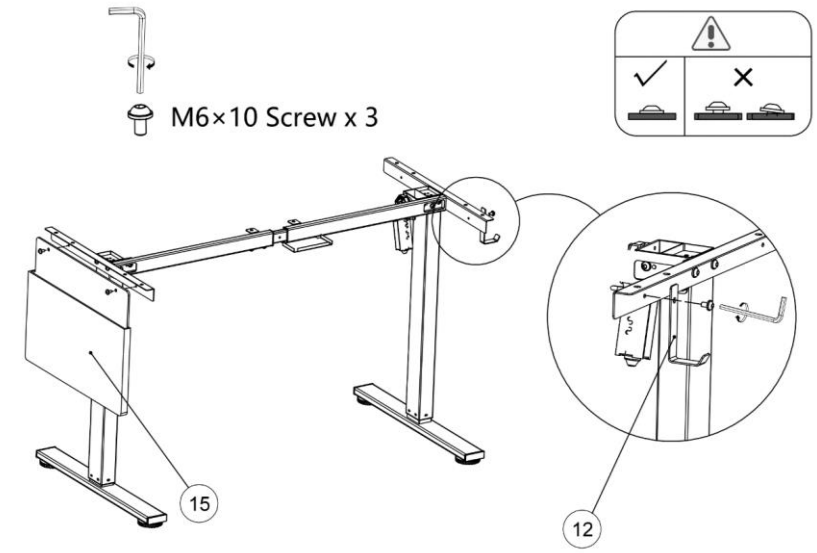	**Krok 5**
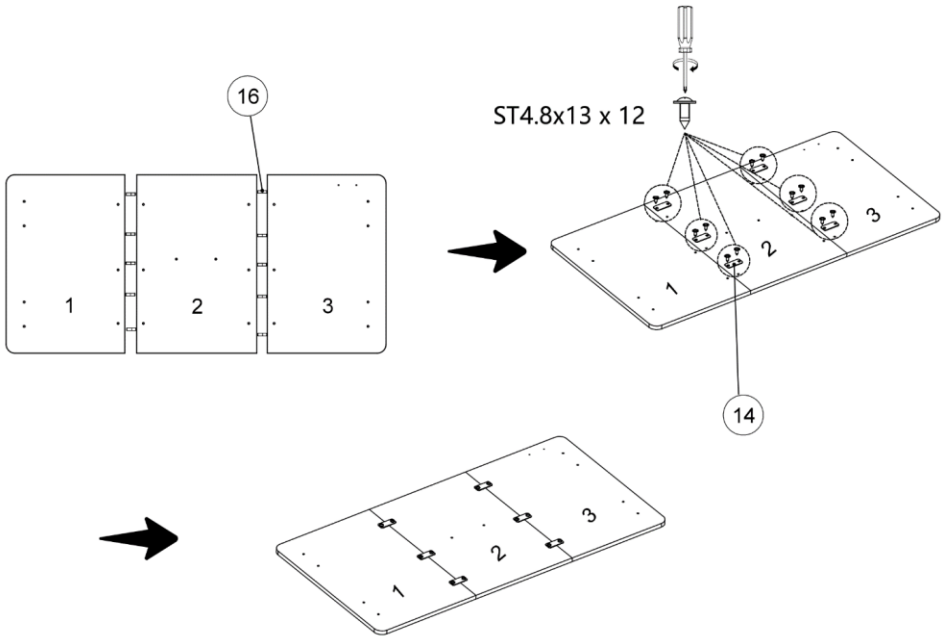	**Krok 6**

Ilustracja	Opis
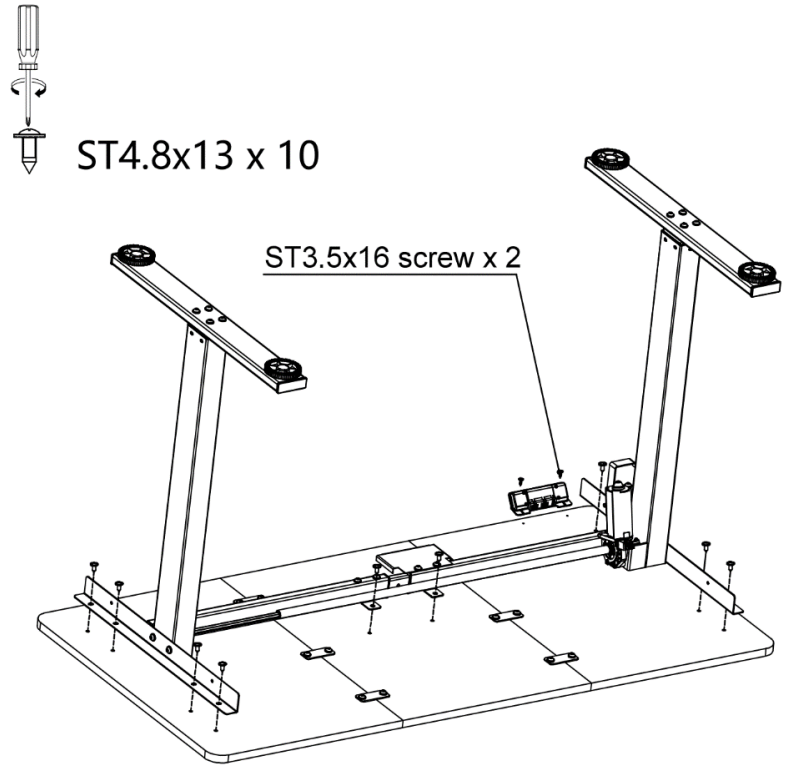	**Krok 7**
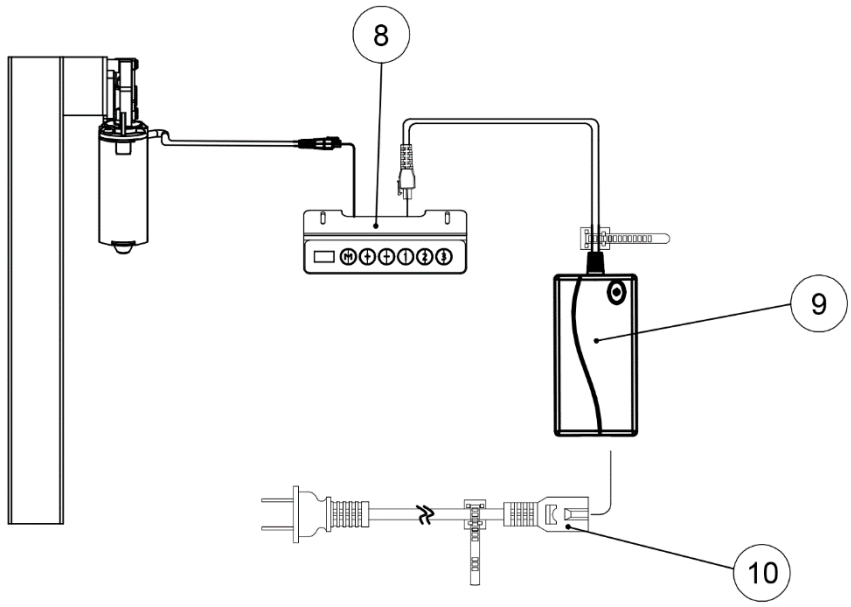	**Krok 8**

Stopnie montażowe 160 cm

Ilustracja	Opis
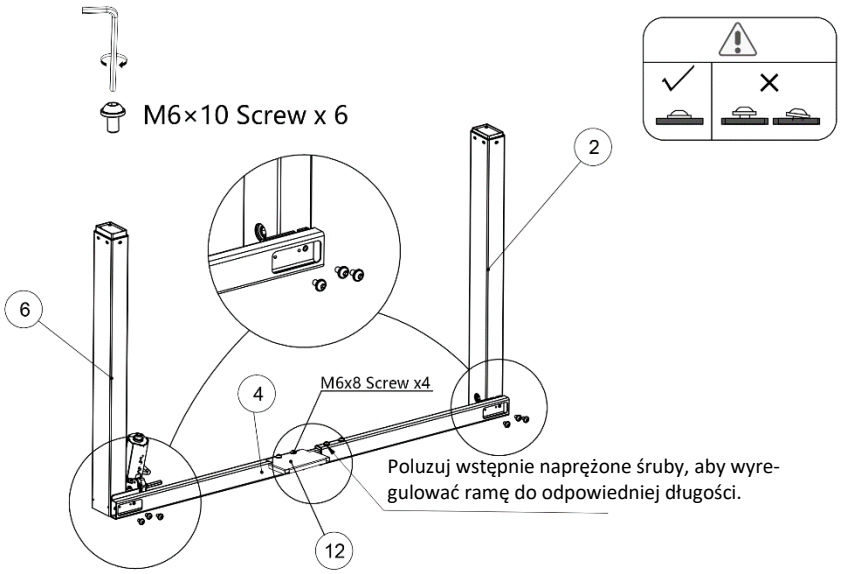	**Krok 1**
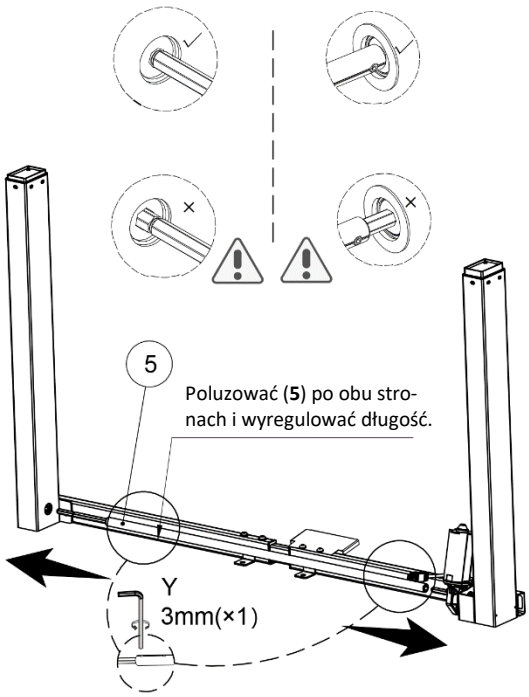	**Krok 2**

Ilustracja	Opis
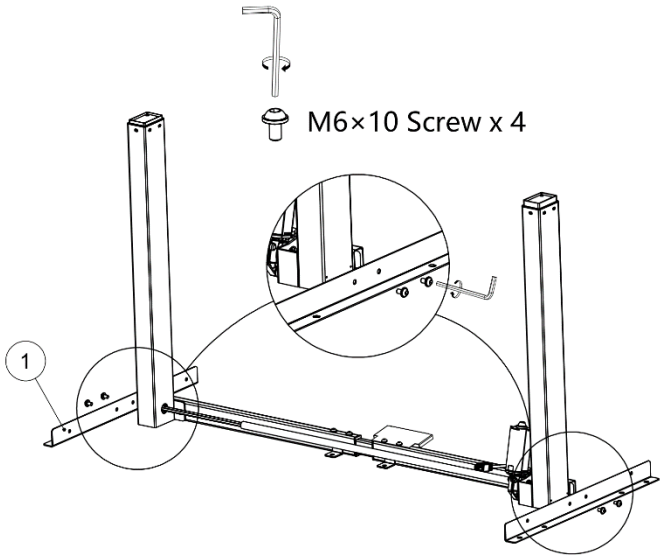 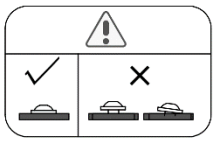	**Krok 3**
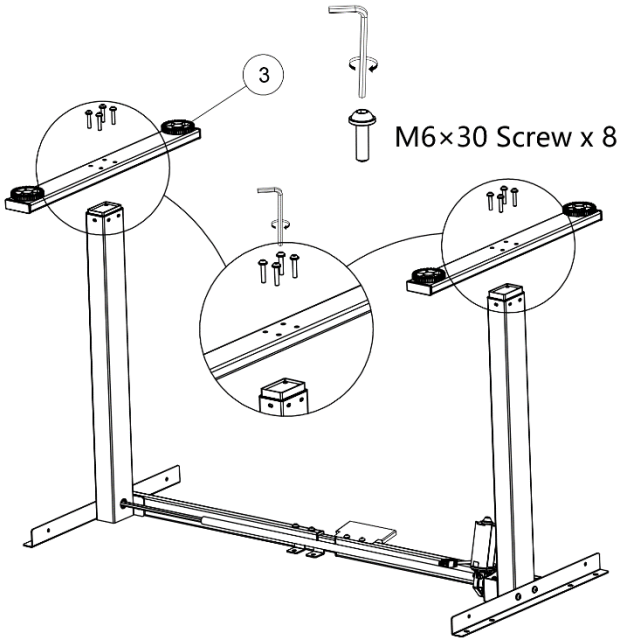 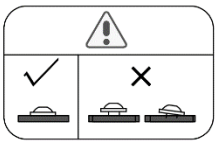	**Krok 4**

Ilustracja	Opis
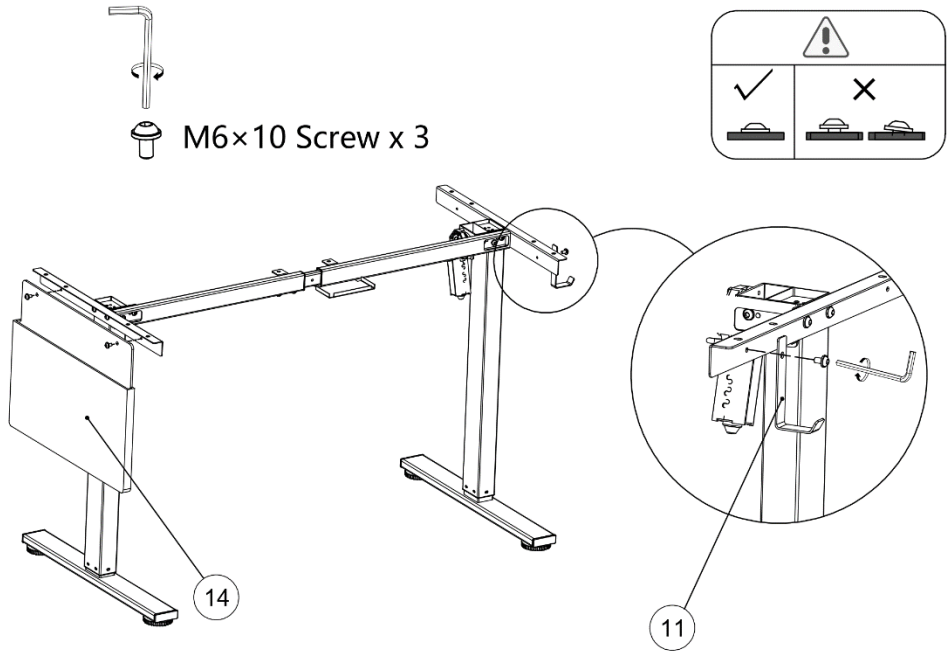	**Krok 5**
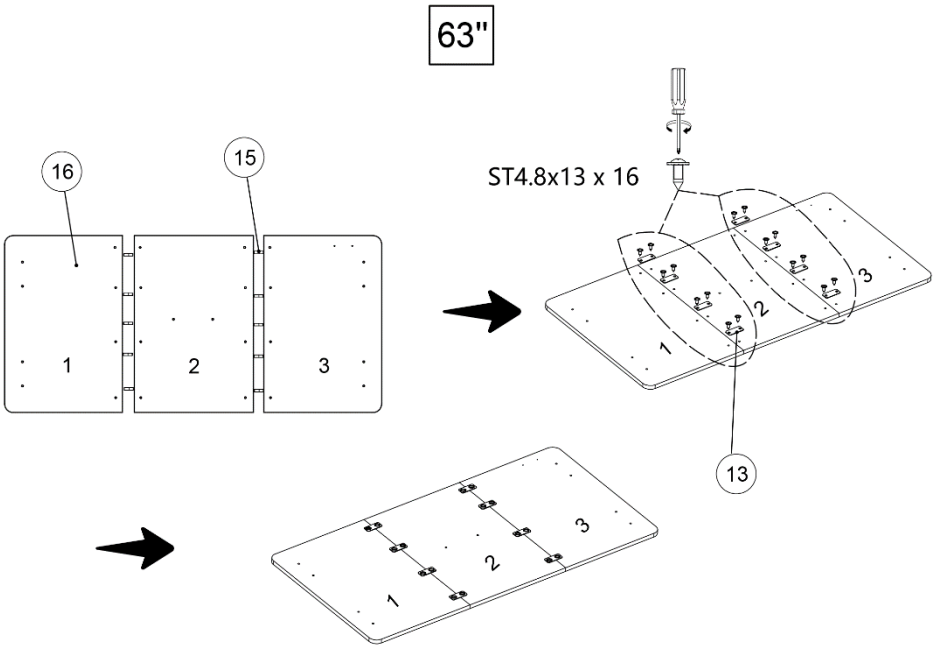	**Krok 6**

Ilustracja	Opis
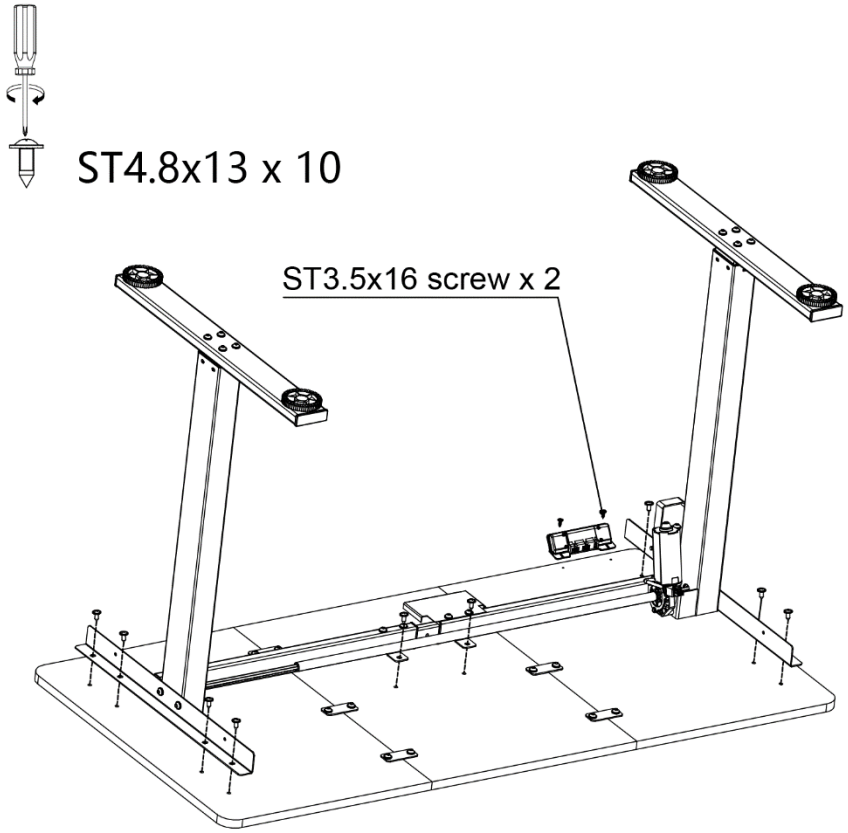	**Krok 7**
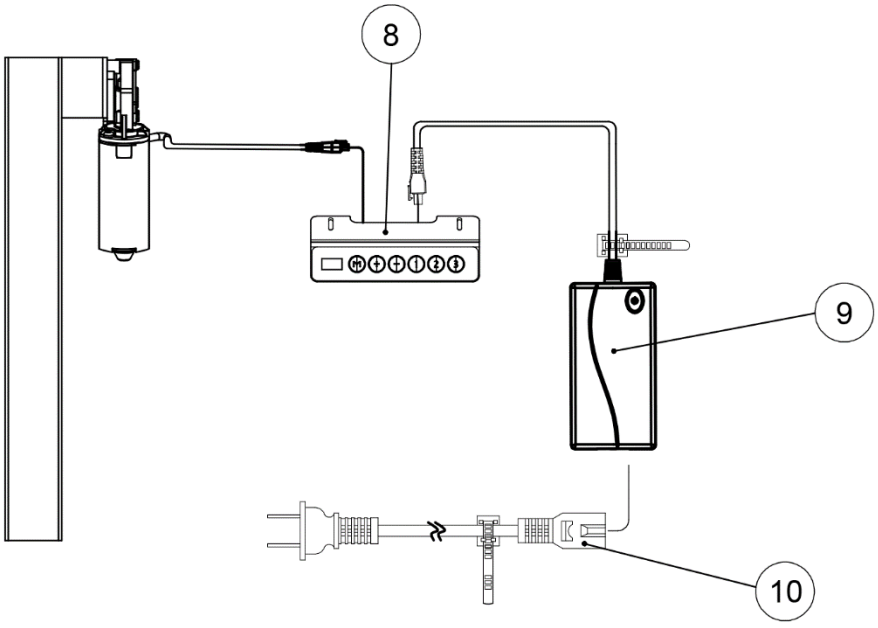	**Krok 8**

Montaż wspornika PC (tylko w wariantach ze wspornikiem PC)

Ilustracja	Opis
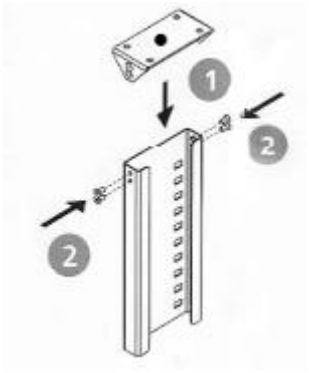	**Krok 1:**
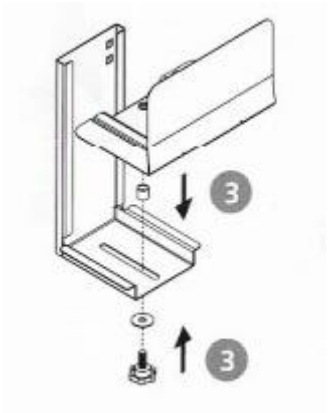	**Krok 2:**
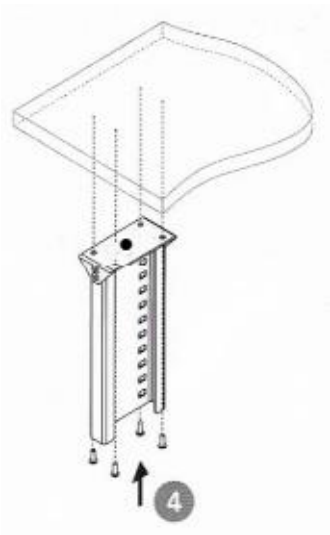	**Krok 3:**

Ilustracja	Opis
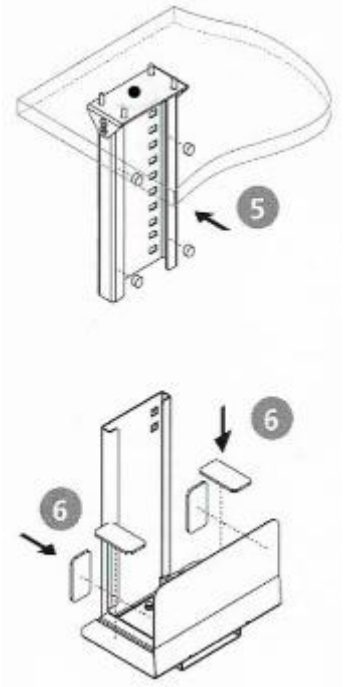	**Krok 4**
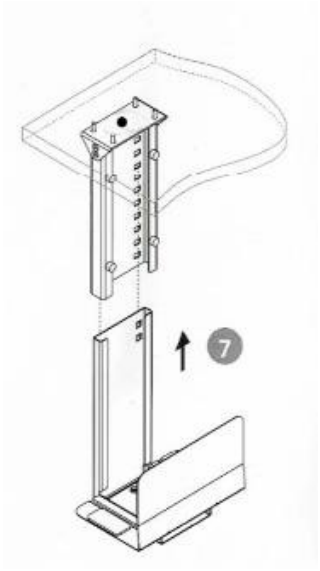	**Krok 5**
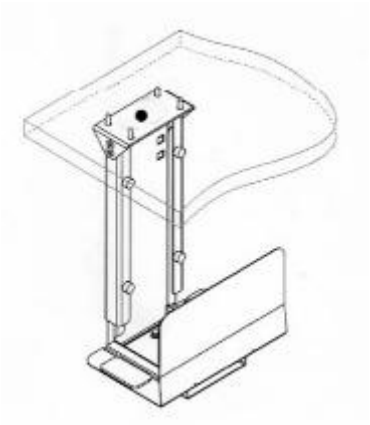	**Krok 6**

Ilustracja	Opis
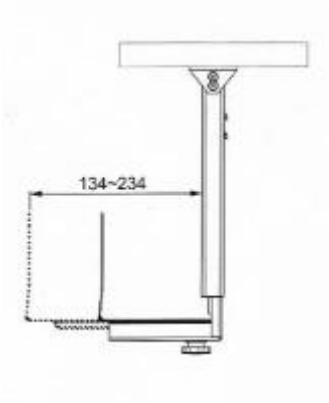	**Krok 7**

6. Zastosowanie

6.1. Instrukcje bezpieczeństwa

Należy uważnie przeczytać poniższe informacje dotyczące zdrowia i bezpieczeństwa.

Ryzyko obrażeń
Niewłaściwa obsługa podczas pracy może prowadzić do obrażeń



- Nie używaj uszkodzonego produktu.
- Nie należy wprowadzać żadnych zmian w produkcie.
- Produkt nie jest zabawką dla dzieci, ścianką wspinaczkową ani sprzętem sportowym. Dzieci nie mogą bawić się tym produktem.
- Nie umieszczać dzieci na produkcie.
- Usterki spowodowane nieprawidłową obsługą nie są objęte gwarancją.
- Sprawdzaj mocowanie w regularnych odstępach czasu.
- **Zagrożenie życia z powodu napięcia elektrycznego**:
- Jeśli kabel jest uszkodzony, należy natychmiast odłączyć produkt od zasilania i skontaktować się z elektrykiem.
- Podczas zmiany pozycji stołu istnieje ryzyko zmiażdżenia. Upewnij się, że w strefie zagrożenia nie znajdują się żadne przedmioty ani osoby.

6.2. Pierwsze uruchomienie

Przed pierwszym użyciem należy sprawdzić produkt pod kątem uszkodzeń. Produkt może być używany tylko wtedy, gdy jest nieuszkodzony.

6.3. Działanie

Sprawdź przed użyciem produktu,

- właściwy stan.

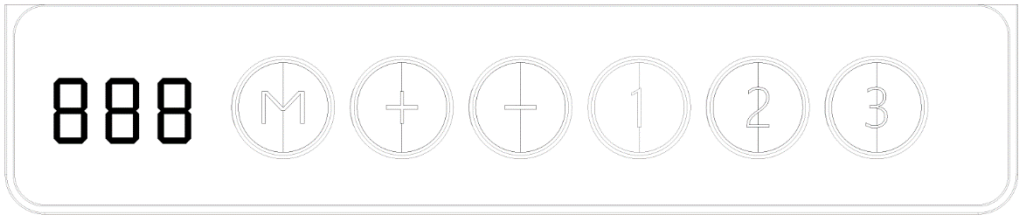

Uwaga przed zresetowaniem:

1. Upewnij się, że biurko znajduje się na równej powierzchni.
2. Pod stołem nie ma żadnych przeszkód.
3. Brak ciężkich przedmiotów na biurku

• Reset ręczny

(Po początkowej instalacji i wyłączeniu urządzenie należy zresetować ręcznie).

1. [-] [rES] • Naciśnij i przytrzymaj przycisk, aż na wyświetlaczu pojawi się na przemian "E-1" i "Res", a następnie zwolnij przycisk.
2. [27.5/070] • Naciśnij i przytrzymaj przycisk w dół, powierzchnia robocza powoli przesunie się w dół i powróci, aż na wyświetlaczu pojawi się "27/070".
3. • Zwolnienie przycisku spowoduje zresetowanie stołu z regulacją wysokości.

Uwaga: Funkcja antykolizyjna nie jest aktywna dla wszystkich przepisów. Należy pamiętać, że w takim przypadku istnieje ryzyko przytrzaśnięcia i upewnić się, że na drodze stołu nie ma żadnych przeszkód.

• W górę i w

1. [+] • Naciśnij i przytrzymaj przycisk "W górę", aż do osiągnięcia żądanej wysokości.
2. [-] • Naciśnij i przytrzymaj przycisk "W dół", aż do osiągnięcia żądanej wyso-

• Zapisywanie pozycji

1. [+] [-] • Ustaw powierzchnię roboczą na wysokość, którą chcesz zapisać.
2. [M] • Naciskaj przycisk "M", aż na wyświetlaczu pojawi się "S-".
3. [1] • Po naciśnięciu przycisku "1" na wyświetlaczu pojawi się na przemian "S-1" i wysokość powierzchni roboczej.
4. [M] • Naciśnij przycisk "M", pierwsza pozycja pamięci została pomyślnie ustawiona. Podobna procedura dotyczy 2 i 3 pozycji pamięci.

6.4. Miejsce przechowywania



- Produkt należy przechowywać w suchym, dobrze wentylowanym miejscu, w miarę możliwości chronionym przed czynnikami atmosferycznymi.

7. Rozwiązywanie problemów

Jeśli podczas pracy urządzenia wystąpią następujące usterki, należy sprawdzić ich przyczyny, korzystając z poniższej tabeli. Jeśli usterki nie można usunąć za pomocą wymienionych środków, należy wyłączyć produkt z eksploatacji.

Błąd	Możliwa przyczyna	Rozwiązanie
Produkt chwieje się lub wibruje	- Produkt stoi na nierównych powierzchniach - Śruby mocujące poluzowały się - Produkt jest przeciążony	- Umieść produkt na równej powierzchni - Dokręcić śruby mocujące - Zgodność z limitami obciążenia
Produkt nie włącza się	- Zasilanie i produkt zostały rozdzielone - Zadziałał bezpiecznik domowy	- Ponownie podłącz produkt do zasilania - Sprawdź bezpiecznik i w razie potrzeby włącz go ponownie.

Jeśli wystąpi inny problem z produktem, prosimy o kontakt.

• Funkcja antykolizyjna

(Przed użyciem należy usunąć przeszkodę i ustawić ciało w bezpiecznej pozycji).

1. E-2
   - Jeśli powierzchnia robocza napotka przeszkodę, na ekranie zostanie wyświetlony komunikat "E-2"
   - Powierzchnia robocza przesuwa się na pewną odległość w przeciwnym kierunku i może być normalnie używana po usunięciu przeszkody.

• Pozycje kontenera i samoczynnego

(Aktywuj tę funkcję tylko wtedy, gdy naprawdę potrzebujesz jej w określonej sytuacji).

1. M
   - Naciśnij i przytrzymaj przycisk "M" przez 3 sekundy, aż na wyświetlaczu pojawi się "S-", aby wywołać menu ustawień.
2. + HLP
   - Naciskaj przycisk w górę, aż na wyświetlaczu pojawi się "HLP".
3. 1 H-P
   - Po naciśnięciu przycisku "1" na wyświetlaczu pojawi się naprzemien-
4. + -
   - Naciśnij i przytrzymaj przycisk w górę lub w dół, aż do osiągnięcia żądanego górnego położenia krańcowego.
5. M
   - Po naciśnięciu przycisku "M" zostanie wyświetlona wysokość stołu i ustawiona pozycja
6. 2 L-P
   - Naciśnij przycisk "2", na wyświetlaczu pojawi się naprzemiennie "L-P" i aktualna wysokość. Naciskaj przycisk w dół, aż do osiągnięcia dolnej pozycji końcowej. Naciśnij "M", pozycja zatrzymania pojemnika zostanie ustawiona.

Uwaga: Funkcji tej można użyć do ograniczenia ruchu powierzchni roboczej, jeśli pojemnik znajduje się pod powierzchnią roboczą lub na niej. Po ustawieniu nowy górny lub dolny limit jest zapisywany.

• Zmiana jednostki wyświet-

1. M
   - Naciśnij i przytrzymaj przycisk "M", aż na wyświetlaczu pojawi się "S-", aby wywołać menu ustawień.
2. + Unt
   - Naciskaj przycisk "W górę", aż na wyświetlaczu pojawi się "S-", aby wywołać menu ustawień.
3. 1
   - Naciśnij przycisk "1", a na wyświetlaczu pojawi się naprzemiennie "Unt" i jednostka wysokości powierzchni roboczej w "cm".
4. M
   - Naciśnij przycisk "M", aby zapisać jednostkę w cm.
5. 2
   - Naciśnij przycisk "2", a na wyświetlaczu pojawi się naprzemiennie "Unt" i jednostka wysokości powierzchni roboczej w "calach". Naciśnij przycisk "M", aby zapisać jednostkę w "calach".

• Zmiana wyświetlanej wysokości biurka

1. [-] [rES] • Naciśnij i przytrzymaj przycisk, aż na powierzchni roboczej pojawi się na przemian "E-1" i "rES", a następnie zwolnij przycisk.
2. [M] • Naciśnij i przytrzymaj przycisk "M", aż na wyświetlaczu pojawią się na przemian "Ur" i "Off".
3. [-] [+] • Naciśnij kilkakrotnie przycisk "Up" lub "Dn", aż na wyświetlaczu pojawi się "End" i wysokość. (W tym przypadku jednostką jest mm lub cal, jeśli system jest metryczny lub calowy).
4. [1] [2] [3] • Naciśnij "1", "2" i "3", aby ustawić odpowiednio pierwszy, drugi i trzeci numer.
5. [M] • Naciśnij "M", aby ustawić wysokość na określoną cyfrę.

Uwaga: Za pomocą tej funkcji można zmienić wysokość wyświetlaną na wyświetlaczu na podstawie bieżącego pomiaru.

• Wykrywanie wty-

Funkcja może rozpoznać, czy silniki są normalnie wsunięte).

1. [E-3] [rES] • Gdy na wyświetlaczu pojawi się "E-3" i "rES", zostanie wyświetlony monit o sprawdzenie, czy silniki nie są podłączone do jednostki sterującej. Należy ponownie podłączyć główny kabel i odczekać co najmniej 5 sekund.
2. • Podłącz wszystkie wty-
3. [rES] • Postępuj zgodnie z procedurą "Reset

• Przywracanie ustawień fabrycznych

(Za pomocą tej funkcji można przywrócić ustawienia fabryczne jednostki sterującej).

1. [M] • Naciśnij i przytrzymaj przycisk "M", aż na wyświet-
2. [M] • Po naciśnięciu przycisku "M" jednostka sterująca zostanie zresetowana do ustawień fabrycznych.

● Ustawienie czułości antykolizyjnej wykrywania żyroskopowego

Uwaga: Z tej funkcji można korzystać tylko wtedy, gdy ustawienie domyślne nie spełnia rzeczywistych wymagań.

Uwaga: Funkcja ta może być używana do ustawiania poziomu wykrywania antykolizji zgodnie z rzeczywistymi wymaganiami czułości.

1. M
   - Naciśnij i przytrzymaj przycisk "M", aż na wyświetlaczu pojawią się na przemian "Ur" i "Off".
2. ▲ A - -
   - Naciskaj przycisk "W górę", aż na wyświetlaczu zacznie migać "A-".
3. 1 A 02
   - Naciśnij przycisk "1", na wyświetlaczu zacznie migać "A 02" (różne programy mogą wyświetlać różne liczby), można teraz ustawić czułość wykrywania żyroskopu.
4. ▲ ▼
   - Naciśnij przycisk "W górę" lub "W dół", aby ustawić żądany numer.
5. M
   - Naciśnij przycisk "M", aby ustawić nowy poziom czułości antykolizyjnej.

Znaczenie kodów i rozwiązywanie problemów

Kod	Informacje	Działanie
E-1/rES	Reset ręczny	Zobacz przebieg ręcznego resetowania.
ovr	Przeciążenie	Zdejmij obciążenie z powierzchni roboczej, aż będzie mniejsze niż 800 N / 180 LBS do dalszej pracy.
E-2	Funkcja antykolizyjna	Po usunięciu przeszkody można z niej normalnie korzystać.
dut	Ciągła praca bez odpowiedniej przerwy	Pozostaw stół na około 18 minut, aby można było kontynuować pracę.

Kod	Działanie
E-4 / Wysokość między nogami przekracza 1 cal	Zatrzymać działanie i zresetować, patrz resetowanie ręczne.
E-3	Sprawdź przewody i upewnij się, że są prawidłowo podłączone i że po ręcznym zresetowaniu można normalnie korzystać ze stołu z regulacją wysokości.

8. Konserwacja i pielęgnacja

8.1. Instrukcje bezpieczeństwa

Ryzyko obrażeń
Niewłaściwa obsługa podczas czyszczenia/konserwacji/naprawy może prowadzić do obrażeń.



- Przed czyszczeniem/konserwacją/pielęgnacją należy wyłączyć zasilanie produktu i wyjąć wtyczkę z gniazdka.

Czyszczenie

- Wyczyść powierzchnie wilgotną szmatką i łagodnym środkiem czyszczącym. Należy również postępować zgodnie z instrukcjami producenta środka czyszczącego.
- Przepłucz spieniacz do mleka czystą wodą.
- Do czyszczenia nie należy używać agresywnych środków czyszczących ani myjek wysokociśnieniowych.

Konserwacja

- Nigdy nie próbuj demontować produktu. Wewnątrz produktu znajdują się części pod napięciem. Dotknięcie tych części może prowadzić do obrażeń zagrażających życiu.

Naprawa

- Jeśli wymagana jest naprawa, należy skontaktować się z wykwalifikowanym specjalistą.

9. Demontaż

9.1. Instrukcje bezpieczeństwa

Ryzyko obrażeń
Niewłaściwe obchodzenie się z urządzeniem podczas demontażu może prowadzić do obrażeń.



- Przed demontażem należy zabezpieczyć produkt.

Demontaż produktu należy przeprowadzić w kolejności odwrotnej do montażu. (**patrz rozdział Montaż**)

10. Usuwanie odpadów



- Produkt i wszystkie jego komponenty należy utylizować zgodnie z lokalnymi i krajowymi przepisami, aby zapobiec szkodom dla środowiska.
- Nasze opakowania są wykonane z materiałów przyjaznych dla środowiska. Mogą one zostać poddane recyklingowi i w ten sposób służyć jako cenne surowce. Materiały opakowaniowe (karton, zabrudzone opakowania itp.) należy utylizować oddzielnie i profesjonalnie, zgodnie z obowiązującymi przepisami krajowymi.
- W razie wątpliwości dotyczących utylizacji należy skontaktować się z producentem.
- Informacje na temat prawidłowej utylizacji można również uzyskać w lokalnych centrach utylizacji odpadów.

11. Sprzęt elektryczny i elektroniczny - Informacje dla gospodarstw domowych

Ustawa o sprzęcie elektrycznym i elektronicznym (ElektroG) zawiera wiele wymogów dotyczących obchodzenia się ze sprzętem elektrycznym i elektronicznym. Poniżej podsumowano najważniejsze z nich.

1. Oddzielna zbiórka starych urządzeń

Urządzenia elektryczne i elektroniczne, które stały się odpadami, nazywane są starymi urządzeniami. Właściciele starych urządzeń muszą pozbywać się ich oddzielnie od niesegregowanych odpadów komunalnych. Muszą oni oddzielić zużyte baterie i akumulatory, które nie są zamknięte w starym urządzeniu, a także lampy, które można wyjąć ze starego urządzenia bez ich niszczenia, od starego urządzenia bez ich niszczenia przed przekazaniem ich do punktu zbiórki. Oddziel stare urządzenia w celu przygotowania ich do ponownego użycia.

2. Baterie i akumulatory

Zasadniczo posiadacze zużytych urządzeń muszą oddzielić zużyte baterie i akumulatory, które nie są dołączone do zużytego urządzenia, przed przekazaniem ich do punktu zbierania. Nie dotyczy to sytuacji, gdy zużyty sprzęt jest przekazywany publicznym organom odpowiedzialnym za gospodarowanie odpadami i oddzielany od innego zużytego sprzętu w celu przygotowania go do ponownego użycia.

3. Opcje zwrotu starych urządzeń

Właściciele starych urządzeń z prywatnych gospodarstw domowych mogą je oddać w punktach zbiórki publicznych urzędów utylizacji odpadów lub w centrach odbioru utworzonych przez producentów lub dystrybutorów zgodnie z ElektroG. Listę punktów zbiórki i odbioru można znaleźć na stronie internetowej: https://www.stiftung-ear.de lub https://www.take-e-back.de.

4. Informacja o ochronie danych

Stare urządzenia często zawierają wrażliwe dane osobowe. Dotyczy to w szczególności urządzeń informatycznych i telekomunikacyjnych, takich jak komputery i smartfony. We własnym interesie należy pamiętać, że każdy użytkownik końcowy jest odpowiedzialny za usunięcie danych ze starych urządzeń przeznaczonych do utylizacji.

5. Obowiązek odbioru przez dystrybutorów

Dystrybutorzy o powierzchni sprzedaży sprzętu elektrycznego i elektronicznego wynoszącej co najmniej 400 m^2oraz dystrybutorzy środków spożywczych o łącznej powierzchni sprzedaży wynoszącej co najmniej 800 m^2, którzy oferują sprzęt elektryczny i elektroniczny kilka razy w roku kalendarzowym lub stale i udostępniają go na rynku, są zobowiązani do przestrzegania przepisów,

- w przypadku dostarczenia użytkownikowi końcowemu nowego urządzenia elektrycznego lub elektronicznego, do bezpłatnego odbioru w miejscu dostawy lub w bezpośrednim sąsiedztwie starego urządzenia użytkownika końcowego tego samego typu, które zasadniczo spełnia te same funkcje co nowe urządzenie, oraz
- na wniosek użytkownika końcowego, do bezpłatnego odbioru zużytego sprzętu elektrycznego i elektronicznego, którego żaden z zewnętrznych wymiarów nie przekracza 25 cm, w sklepie detalicznym lub w jego bezpośrednim sąsiedztwie; odbiór nie może być powiązany z zakupem urządzenia elektrycznego lub elektronicznego i jest ograniczony do trzech zużytych urządzeń na rodzaj urządzenia.

6. Znaczenie symbolu "przekreślonego kosza na śmieci"

Symbol przekreślonego kosza na śmieci regularnie umieszczany na urządzeniach elektrycznych i elektronicznych oznacza, że dane urządzenie musi być zbierane oddzielnie od niesortowanych odpadów komunalnych po zakończeniu okresu użytkowania.

- Numer rejestracyjny producenta
- Jesteśmy zarejestrowani jako producent w rozumieniu ElektroG we właściwej fundacji Elektro-Altgeräte Register (Nordostpark 72, 90411 Norymberga) pod następującym numerem rejestracyjnym: WEEE-Reg. Nr DE86467979

Home Deluxe GmbH
Schanzeweg 2
32312 Lübbecke
Niemcy
Tel: +49 (0)5743 6181-0
www.home-deluxe-gmbh.de

GA-271-00_elmo
2024/09